客户名称:

customer:

输入端 Input (螺丝长Screw length M3x3.5)

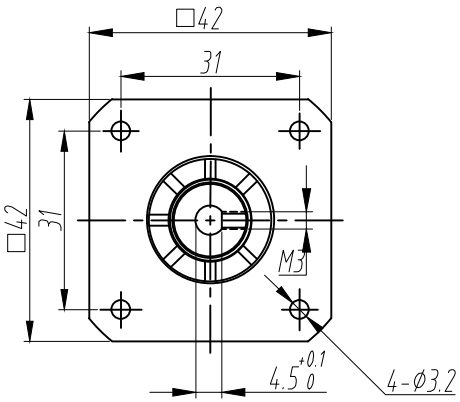

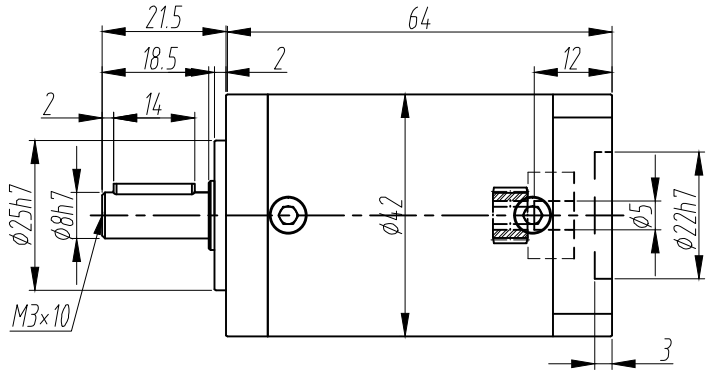

输出端 Output

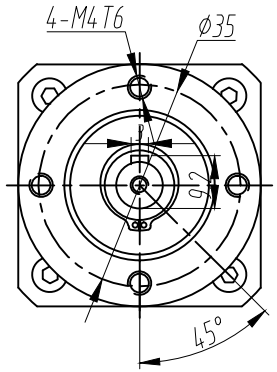

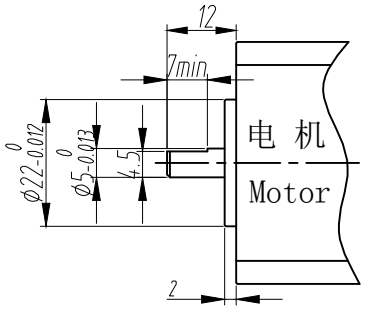

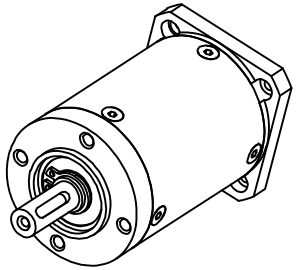

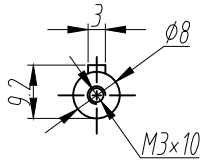

借用件登记 Borrow Registration				
描 图 Drawing				
描 校 Check				
	传动比 Transmission ratio	(___):1	转动惯量 Moment of inertia	(___)Kg.cm²
旧底图总号 Original Blueprint No.	额定输出扭矩 Rated output torque	(___)Nm	最大输出扭矩 Max.Output torque	(___)Nm
	额定输入转速 Rated input speed	3000 rpm	最大输入转速 Max input speed	4000 rpm
底图总号 Blueprint No.	容许径向力 Max.radial force	180 N	容许轴向力 Max.axial force	150 N
	效率 Efficiency	≥ 88%	使用温度 Operating temperature	-15°~+80°
签 字 Signature	安装方式 Installation ways	任意 Any	润滑方式 Lubrication method	长效润滑 Synthetic grease
	重量 ±3% Weight ±3%	0.41 Kg	使用寿命 Lifespan	20000 h
日 期 Date	标准侧隙 Standard backlash	≤ Arcmin	防护等级 Protection class	
			噪音值 Noise level	
	电机尺寸 The matched motor dimensions:	Ø5*12/Ø22*2/F31-M3*3.5		

客户确认(盖章回传):
Customer Signature:

客户选型请打(✓) Selection(✓)	型 号 Type	传动比 Ratio	转动惯量 (Kgcm²) Moment of inertia	额定输出扭矩 (Nm) Rated output torque
	DLE42-L3-64-J8	64:1	0.095	15
	DLE42-L3-80-J8	80:1	0.094	15
	DLE42-L3-100-J8	100:1	0.094	15
	DLE42-L3-125-J8	125:1	0.094	14
	DLE42-L3-160-J8	160:1	0.093	15
次选 Second	DLE42-L3-200-J8	200:1	0.093	13

标记 Mark	处数 No.	分区 Zone	更改文件号 Modified Document No.	签名 Signature	年月日 Date

DLE42三级外型图

DLE Nmea17 triple stages outloutline

SHENLI®
深圳市申力电机有限公司
SHENZHEN SHENLI WITT MOTOR CO.,LTD

视图方式Views:

制图 Draw	袁宏旺 Hong wang Yuan	日期 Date	2016.06.18
改制 Modification		日期 Date	
审核 Check		日期 Date	
批准 Approval	罗祝波 Zhubo luo	日期 Date	2016.06.18

阶段标记 Stage Mark

比例 Ratio 1:1

共__张,第__张
Total__pages, Page__

DLE42-L3-( )-J8-X

如有特殊要求，请与公司技术人员联系沟通。